Техническая информация

1.1. Стандартные токарные патроны, посадка по JIS (азиатский стандарт)

1.2. Стандартные токарные патроны, посадка по DIN 6350 (европейский стандарт, аналоги BISON)

1.3. Токарные патроны с независимым перемещением кулачков

1.4. Переходные фланцы для ручных токарных патронов

ТЕХНИЧЕСКАЯ ИНФОРМАЦИЯ

DIN 6350 / DIN 55026 / DIN 55027 / DIN 55029
Односторонние кулачки / Двусторонние кулачки
Чугун / Сталь

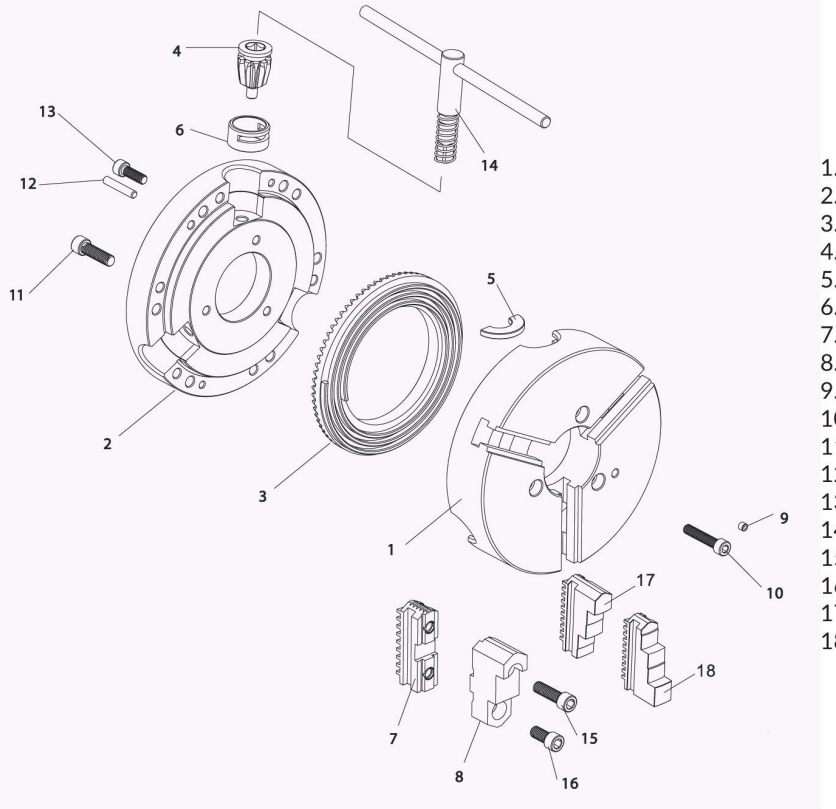

1. Корпус патрона
2. Задняя крышка
3. Спиральный диск
4. Приводная шестерня
5. Полукольцо приводной шестерни
6. Втулка приводной шестерни
7. Закаленные базовые кулачки
8. Закаленные накладные кулачки
9. Смазочный ниппель
10. Болт задней крышки
11. Крепежный болт патрона
12. Крепежный штифт задней крышки
13. Крепежные болты задней крышки
14. Ключ
15. Болт для крепления кулачка
16. Болт для крепления кулачка
17. Кулачки прямые односторонние
18. Кулачки обратные односторонние

ТИПЫ ШПИНДЕЛЕЙ

DIN 55026 / Тип A1 и A2 (соответствует ISO 702/I, а также ГОСТ 12595-2003)
на короткий конус, с креплением через сквозные отверстия с лицевой стороны

Тип A1 с резьбовыми отверстиями для болтов
на внутренней и наружной окружностях

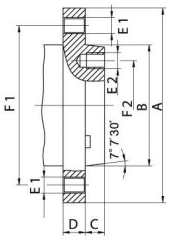

KK	F1, мм	F2, мм	B, мм	C, мм	E1/E2
4	82,6	-	63,521	11	M10
5	104,8	61,9	82,573	14,288	M10
6	133,4	82,6	106,385	15,875	M12
8	171,4	111,1	139,731	17,462	M16
11	235	165,1	196,883	19,05	M20
15	330,2	247,6	285,791	20,638	M24
20	463,6	368,3	412,795	22,225	M24

Тип A2 без резьбовых отверстий под болты
на внутренней окружности

DIN 55027 / Тип C (соответствует ISO 702/III, а также ГОСТ 12593-93 тип II) на короткий конус, с креплением непосредственно на фланцевые концы шпинделей под поворотную шайбу

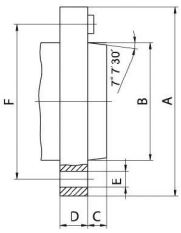

KK	A, мм	F, мм	B, мм	C, мм	E, мм	Посадочное отверстие
3	102	75	53,983	11	21	3
4	112	85	63,521	11	21	3
5	135	104,8	82,573	13	21	4
6	170	133,4	106,385	14	23	4
8	220	171,4	139,731	16	29	4
11	290	235	196,883	18	36	6
15	400	330,2	285,791	19	43	6

DIN 55029 / Camlock Тип D1 (соответствует ISO 702/II, а также ГОСТ 26651-85 тип II) на короткий конус, с креплением шпильками Camlock

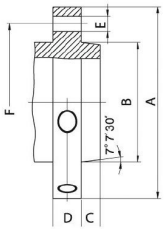

KK	A, мм	F, мм	B, мм	C, мм	E, мм	Посадочное отверстие
3	92	70,6	53,983	11	15,1	3
4	117	82,6	63,521	11	16,7	3
5	146	104,8	82,573	13	19,8	6
6	181	133,4	106,385	14	23	6
8	225	171,4	139,731	16	26,2	6
11	298	235	196,883	18	31	6
15	403	330,2	285,791	19	35,7	6

Токарные патроны для станков с длинным конусом или резьбой на шпинделе доступны по запросу.

КОНЦЕНТРИЧНОСТЬ

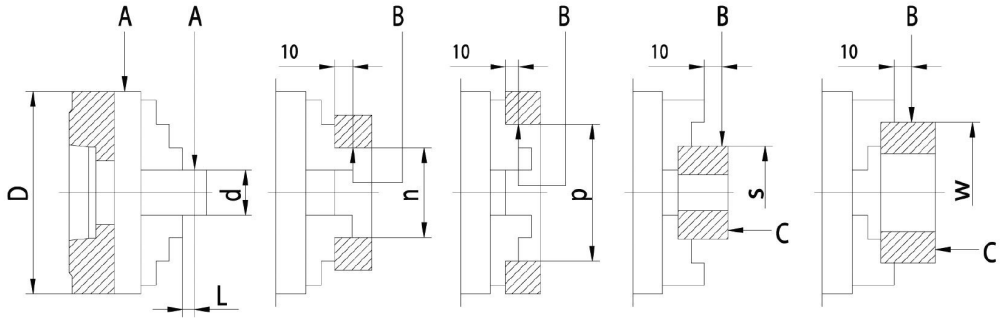

∅, мм	1	d2, мм	3	L, мм	n, мм	p, мм	s, мм	w, мм	w, мм	A, мм	B, мм	C, мм
80	10	-	14	40	40	60	35	63	-	0,02	0,025	0,015
100	10	14	18	40	40	75	50	80	-	0,02	0,025	0,015
125	18	25	30	60	50	100	62	100	120	0,03	0,035	0,02
160	18	30	40	60	50	135	88	100	150	0,03	0,035	0,02
200	30	40	53	80	80	162	96	160	185	0,04	0,045	0,025
250	30	53	75	80	80	200	150	160	225	0,04	0,045	0,025
315	53	75	100	120	125	252	210	250	300	0,05	0,055	0,03
400	53	100	125	120	125	282	250	250	350	0,06	0,065	0,03
500	75	100	125	160	200	282	300	400	400	0,1	0,1	0,05
630	75	125	160	160	200	325	400	400	400	0,1	0,1	0,05
800	160	200	250	160	300	500	400	500	500	0,11	0,11	0,06

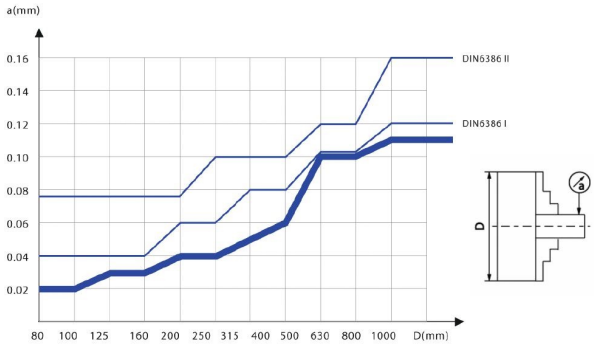

Как выбрать токарный патрон для станка?

Наша задача: упростить выбор и сделать его наглядным и обоснованым.

Итак, чтобы выбрать патрон, не обязательно сразу знать тип присоединения к шпинделю, хотя в итоге придется это выяснить и запомнить тип шпинделя Вашего станка.

Начинаем с выбора типа привода Вашего патрона: ручной (зажим производится ключом вручную), или механизированный (зажим происходит с помощью гидроцилиндра на шпинделе станка). В отдельную группу мы выделяем узкоспециализированные патроны (для обработки типовых деталей, типа тройников, крестовин, цанговые патроны, для зажима и обработки автомобильных дисков и тормозных колодок, трубные патроны с пневмо-, гидро-, или электромеханическим приводом).
.

Особенности выбора ручного патрона

1. Выбор патрона по способу зажима (самоцентрирующийся, с независимым перемещением кулачков или комбинированный). По назначению (для токарных станков, для карусельных, горизонтально-токарных или для трубных станков).

2. Завершающий этап – это выбор патрона по габаритам зажимаемых деталей и требуемой точности обработки. Здесь необходимо учитывать тип кулачков для токарного патрона (цельные, или сборные), нельзя забывать о нестандартных кулачках, важно учесть скорость вращения патрона и необходимое усилие зажима детали.

3. И только сейчас наш консультант задаст вопрос о способо крепления патрона на шпиндель.
   Патроны выпускают двух видов:
   - С конической посадкой - центральный корпус
     (в этом случае не требуется переходной фланец).
   - С цилиндрической посадкой, выполненной по JIS (азиатский стандарт) или по DIN (европейский стандарт) или по-другому – с плоской задней поверхностью. В этом случае достаточно подобрать переходной фланец под шпиндель Вашего станка (обычно указан в паспорте станка). Такой вариант более универсален, так как используя разные фланцы можно устанавливать один и тот же патрон на разные станки.

Если по любому из данных пунктов у Вас возникли вопросы, наши консультанты с радостью на них ответят и помогут с выбором!

1.1 СТАНДАРТНЫЕ ТОКАРНЫЕ ПАТРОНЫ И АКСЕССУАРЫ, ПОСАДКА JIS

2х-кулачковые токарные патроны, серия SCT (цилиндрическая посадка, азиатский стандарт)

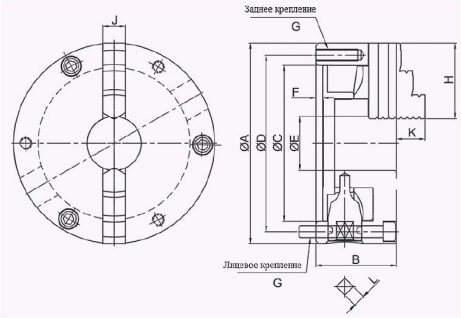

- Включает прямые и обратные закаленные кулачки;
- Высокая повторяемость зажима;
- Для зажима заготовок сложной формы

Высокопрочный чугун

Модель	A	B	C	D	E	F	G	H	J	K	L	Диапазон зажима (нар.)	Диапазон зажима (внутр.)	Усилие зажима max, кН	RPM MAX , min-1	Вес, кг
SCT-4	112	58	80	95	24	4,5	3-M8	42	15	17	8	3-90	32-84	12	2500	3,1
SCT-5	132	60	100	115	32	4,5	3-M8	50	20	19	8	3-110	35-100	15	2500	4,4
SCT-6	167	66	130	147	45	5	3-M10	70	20	31	10	3-160	48-150	31	2000	11,4
SCT-7	193	76	155	172	58	5	3-M10	84	25	28	11	4-180	56-170	31	2000	12,2
SCT-8	203	76	160	176	58	5	3-M10	84	25	28	11	4-180	56-170	33	2000	16,2
SCT-9	233	84	190	210	70	5,5	3-M12	84	25	28	12	5-220	62-210	37	2000	21,2
SCT-10	273	86	230	250	89	5,5	3-M12	105	28	33	12	6-260	70-250	46	1800	28,0

2х-кулачковые токарные патроны, серия SKT (цилиндрическая посадка, азиатский стандарт)

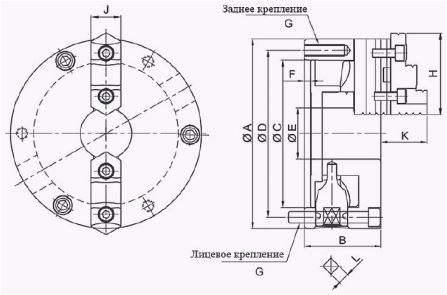

- Включает базовые и закаленные кулачки с возможностью переворота;
- Высокая повторяемость зажима;
- Для зажима заготовок сложной формы

Высокопрочный чугун

Модель	A	B	C	D	E	F	G	H	J	K	L	Диапазон зажима (нар)	Диапазон зажима (внутр)	Усилие зажима max, кН	RPM MAX, min-1	Вес, кг
SKT-4	112	58	80	95	24	4,5	3-M8	46	19	47	8	3-90	32-84	12	2500	3,1
SKT-5	132	60	100	115	32	4,5	3-M8	56	22	60	8	3-110	35-100	15	2500	4,4
SKT-6	167	66	130	147	45	5	3-M10	67	25	65	10	8-160	55-150	31	2000	11,4
SKT-7	193	76	155	172	58	5	3-M10	80	30	72	11	8-180	62-170	31	2000	12,2
SKT-8	203	76	160	176	58	5	3-M10	80	30	72	11	8-180	62-170	33	2000	16,2
SKT-9	233	84	190	210	70	5,5	3-M12	92	30	83	12	11-220	70-210	37	2000	21,2
SKT-10	273	86	230	250	89	5,5	3-M12	92	36	83	12	12-260	80-250	46	1800	28,0

3х-кулачковые токарные патроны, серия SC (цилиндрическая посадка, азиатский стандарт)

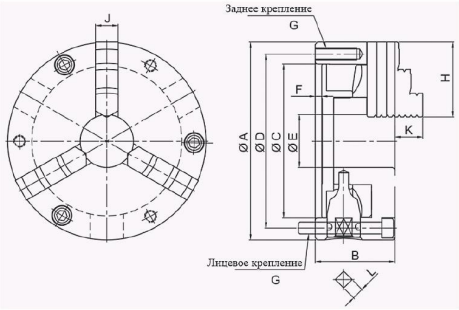

- Включает прямые и обратные закаленные кулачки;
- Высокая повторяемость зажима;
- Для зажима заготовок цилиндрической формы

SC-3 – SC-12 - высокопрочный чугун, SC-14 –SC-16 - сталь

Модель	A	B	C	D	E	F	G	H	J	K	L	Диапазон зажима (нар.)	Диапазон зажима (внутр.)	Усилие зажима max, кН	RPM MAX , min-1	Вес, кг
SC-3	85	45	60	73	16	3,5	3-M6	32	11	28	15	2-70	21-61	9	2500	1,5
SC-4	112	58	80	95	24	4,5	3-M8	42	15	31	17	3-90	32-84	12	2500	3,1
SC-5	132	60	100	115	32	4,5	3-M8	50	20	40	19	3-110	35-100	15	2500	4,4
SC-6	167	66	130	147	45	5	3-M10	70	20	53	31	3-160	48-150	31	2000	11,4
SC-7	193	76	155	172	58	5	3-M10	84	25	54	28	4-180	56-170	31	2000	12,2
SC-8	203	76	160	176	58	5	3-M10	84	25	54	28	4-180	56-170	33	2000	16,2
SC-9	233	84	190	210	70	5,5	3-M12	84	25	63	28	5-220	62-210	37	2000	21,2
SC-10	273	86	230	250	89	5,5	3-M12	105	28	63	33	6-260	70-250	46	1800	28,0
SC-12	310	96	260	285	105	7	3-M12	125	32	73	41	10-300	86-290	55	1800	41,0
SC-14	355	112	300	328	127	7	6-M12	125	32	73	15	12-350	94-330	55	1500	54,0
SC-16	405	122	345	375	160	8	6-M14	145	36	92	15	14-400	100-380	60	1500	74,0

3х-кулачковые токарные патроны, серия SK (цилиндрическая посадка, азиатский стандарт)

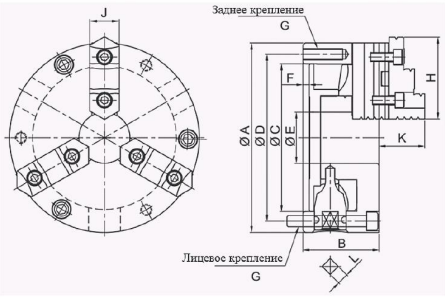

- Включает базовые и закаленные кулачки с возможностью переворота;
- Высокая повторяемость зажима;
- Для зажима заготовок цилиндрической формы

SK-04 – SK-12 - высокопрочный чугун, SK-14 – SK-50 - сталь

Модель	A	B	C	D	E	F	G	H	J	K	L	Диапазон зажима (нар.)	Диапазон зажима (внутр.)	Усилие зажима max, кН	RPM MAX, min-1	Вес, кг
SK-04	112	58	80	95	24	4,5	3-M8	47	19	31	8	3-90	32-84	12	2500	3,1
SK-05	132	60	100	115	32	4,5	3-M8	56	22	36	8	3-110	35-100	15	2500	4,4
SK-06	167	66	130	147	45	5	3-M10	67	25	42	10	8-160	55-150	31	2000	11,4
SK-07	193	76	155	172	58	5	3-M10	80	30	46	11	8-180	62-170	31	2000	12,2
SK-08	203	76	160	176	58	5	3-M10	80	30	46	11	8-180	62-170	33	2000	16,2
SK-09	233	84	190	210	70	5,5	3-M12	80	30	46	12	11-220	70-210	37	2000	21,2
SK-10	273	86	230	250	89	5,5	3-M12	95	36	54	12	12-260	80-250	46	1800	28
SK-12	310	96	260	285	105	7	3-M12	110	42	63	14	15-300	90-290	55	1800	41
SK-14	355	122	300	328	127	7	6-M12	110	42	95	15	15-350	100-330	55	1500	54
SK-16	405	122	345	375	160	8	6-M14	130	45	110	15	30-400	110-380	60	1500	74
SK-20	500	140	420	458	205	5,5	6-M16	166	50	132	19	30-500	152-480	68	700	140
SK-25	630	140	545	586	275	6,5	6-M16	210	52	133	19	80-630	198-601	78	850	235
SKB-25	630	140	545	586	320	6,5	6-M16	210	52	133	19	160-630	274-646	78	850	209
SK-32	800	159	450	368	320	20	6-M24	225	52	133	19	150-800	240-750	88	500	442
SK-40	1000	190	910	950	460	10	6-M24	329	85	178	24	250-1000	425-950	115	400	590
SK-50	1250	195	1000	1100	560	10	6-M30	367	85	278	24	320-1250	490-1200	125	300	850

4х-кулачковые токарные патроны, серия SCF (цилиндрическая посадка, азиатский стандарт)

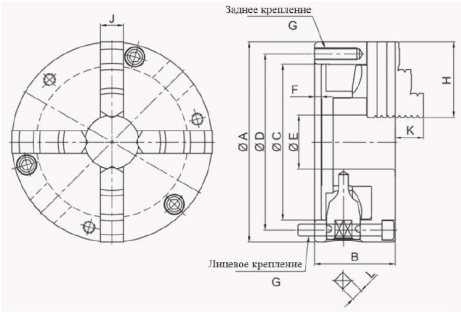

- Включает прямые и обратные закаленные кулачки;
- Высокая повторяемость зажима;
- Для зажима заготовок квадратной, прямоугольной и цилиндрической формы

Высокопрочный чугун

Модель	A	B	C	D	E	F	G	H	J	K	L	Диапазон зажима (нар.)	Диапазон зажима (внутр.)	Усилие зажима max, кН	RPM MAX , min-1	Вес, кг
SCF-4	112	58	80	95	24	4,5	3-M8	42	15	17	8	3-90	32-84	12	2500	3,1
SCF-5	132	60	100	115	32	4,5	3-M8	50	20	19	8	3-110	35-100	15	2500	4,4
SCF-6	167	66	130	147	45	5	3-M10	70	20	31	10	3-160	48-150	31	2000	11,4
SCF-7	193	76	155	172	58	5	3-M10	84	25	28	11	4-180	56-170	31	2000	12,2
SCF-8	203	76	160	176	58	5	3-M10	84	25	28	11	4-180	56-170	33	2000	16,2
SCF-9	233	84	190	210	70	5,5	3-M12	84	25	28	12	5-220	62-210	37	2000	21,2
SCF-10	273	86	230	250	89	5,5	3-M12	105	28	33	12	6-260	70-250	46	1800	28,0

4х-кулачковые токарные патроны, серия SKF (цилиндрическая посадка, азиатский стандарт)

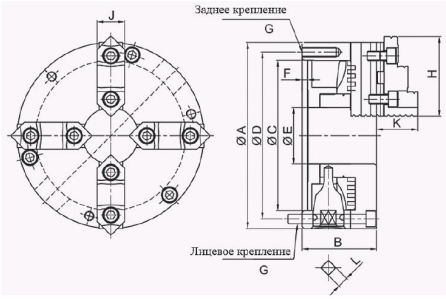

- Включает базовые и закаленные кулачки с возможностью переворота;
- Высокая повторяемость зажима;
- Для зажима заготовок квадратной, прямоугольной и цилиндрической формы

SKF-04 – SKF-12 - высокопрочный чугун, SKF-14 –SKF-16 - сталь

Модель	A	B	C	D	E	F	G	H	J	K	L	Диапазон зажима (нар.)	Диапазон зажима (внутр.)	Усилие зажима max, кН	RPM MAX , min-1	Вес, кг
SKF-4	112	58	80	95	24	4,5	3-M8	47	19	31	8	3-90	32-84	12	2500	3,1
SKF-5	132	60	100	115	32	4,5	3-M8	56	22	36	8	3-110	35-100	15	2500	4,4
SKF-6	167	66	130	147	45	5	3-M10	67	25	42	10	8-160	55-150	31	2000	11,4
SKF-7	193	76	155	172	58	5	3-M10	80	30	46	11	8-180	62-170	31	2000	12,2
SKF-8	203	76	160	176	58	5	3-M10	80	30	46	11	8-180	62-170	33	2000	16,2
SKF-9	233	84	190	210	70	5,5	3-M12	80	30	46	12	11-220	70-210	37	2000	21,2
SKF-10	273	86	230	250	89	5,5	3-M12	95	36	54	12	12-260	80-250	46	1800	28
SKF-12	310	96	260	285	105	7	3-M12	110	42	63	14	15-300	90-290	55	1800	41
SKF-14	355	122	300	328	127	7	6-M12	110	42	95	15	15-350	100-330	55	1500	54
SKF-16	405	122	345	375	160	8,5	6-M14	130	45	110	15	30-400	110-380	60	1500	74

Токарные патроны с точной регулировкой

Точная регулировка обеспечивает высокие значения концентричности.

- Регулировка точности в пределах 0,005 мм;
- Повторяемость 0,015 мм

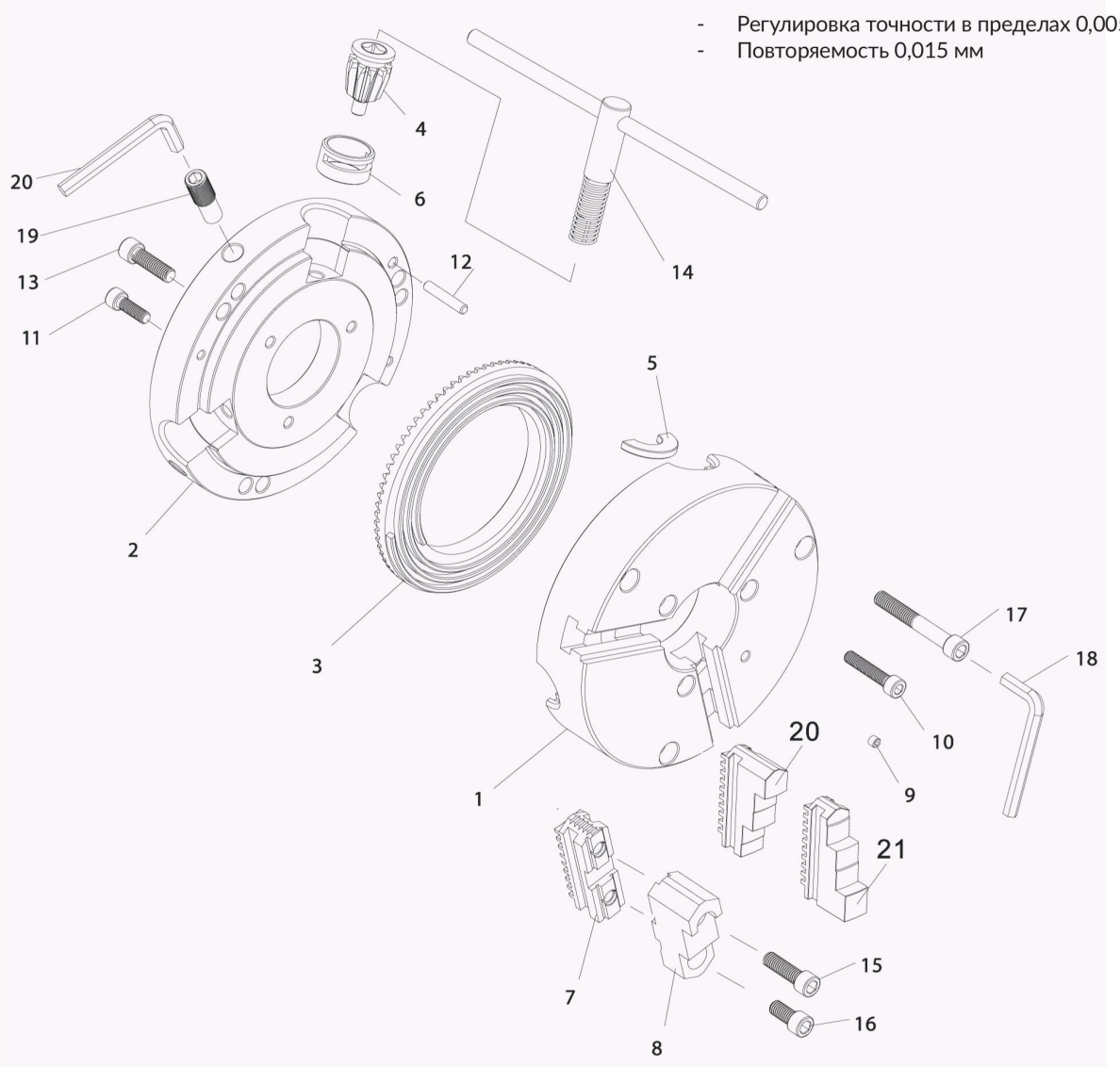

1. Корпус патрона
2. Задняя крышка
3. Спиральный диск
4. Приводная шестерня
5. Полукольцо приводной шестерни
6. Втулка приводной шестерни
7. Закаленные базовые кулачки
8. Закаленные накладные кулачки
9. Смазочныей ниппель
10. Крепежный болт задней крышки
11. Крепежный болт задней крышки
12. Установочный штифт шпинделя
13. Крепежный болт задней крышки
14. Ключ
15. Болт для крепления кулачка
16. Болт для крепления кулачка
17. Крепежный болт токарного патрона
18. Шестигранный ключ
19. Винт точной регулировки
20. Шестигранный ключ
21. Кулачки прямые односторонние
22. Кулачки обратные односторонние.

3х-кулачковые токарные патроны с точной регулировкой (цилиндрическая посадка)

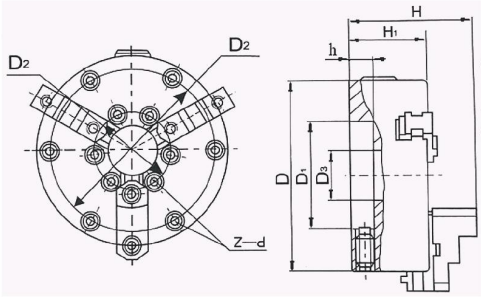

- Включает базовые и закаленные кулачки с возможностью переворота;
- Возможность регулировки радиального биения;
- Для зажима заготовок цилиндрической формы

Сталь

Размер	D	D1	D2	D3	H	H1	h	z-d	Диапазон зажима (нар.)	Диапазон зажима (внутр.)	RPM MAX , min-1	Вес, кг
125	127	60,33	112,73	33	95,7	56	16,7	3-M6	3-110	35-110	3800	5,0
160	153	79,37	135,7	39	98,6	59	17,5	6-M6	3-155	42-150	3500	10,0
200	210	120,65	190,5	57,5	132,2	79,3	19,1	6-M10	5-185	65-200	3100	17,5
250	254	161,9	111,13	72	153,8	88,7	20,4	6-M12	13-240	78-250	2700	29,0
315	305	200,79	133,35	83	166,9	101,1	20,4	6-M12	13-300	90-290	2200	50,0
400	381	299,24	171,45	136	190	123	22	6-M16	30-365	110-370	1800	68,0

6ти-кулачковые токарные патроны с точной регулировкой (цилиндрическая посадка)

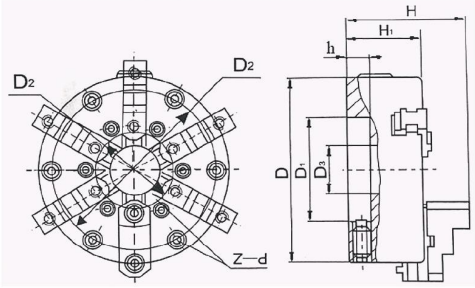

- Включает базовые и закаленные кулачки с возможностью переворота;
- Возможность регулировки радиального биения;
- Для зажима заготовок цилиндрической формы и тонкостенных заготовок

Сталь

Размер	D	D1	D2	D3	H	H1	h	z-d	Диапазон зажима (нар.)	Диапазон зажима (внутр.)	RPM MAX , min-1	Вес, кг
125	127	60,33	112,73	33	95,7	56	16,7	3-M6	3-110	35-110	3800	6,5
160	153	79,37	135,7	39	98,6	59	17,5	6-M6	3-155	42-150	3500	11,5
200	210	120,65	190,5	57,5	132,2	79,3	19,1	6-M10	5-185	65-200	3100	20,0
250	254	161,9	111,13	72	153,8	88,7	20,4	6-M12	13-240	78-250	2700	33,0
315	305	200,79	133,35	83	166,9	101,1	20,4	6-M12	13-300	90-290	2200	56,0
400	381	299,24	171,45	136	190	123	22	6-M16	30-365	110-370	1800	78,0

Закаленные цельные кулачки для зажима по наружному диаметру

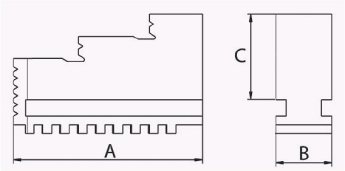

Модель патрона	A, мм	B, мм	C, мм	Код заказа 2-х	Цена, у.е. без НДС	Код заказа 3-х	Цена, у.е. без НДС
SC-3	32	11	28	-	-	41 15 011	115,08
SC-4	42	15	31	41 15 001	125,16	41 15 012	125,16
SC-5	50	20	40	41 15 002	144,48	41 15 013	144,48
SC-6	70	20	53	41 15 003	172,48	41 15 014	172,48
SC-7	84	25	54	41 15 004	226,24	41 15 015	226,24
SC-8	84	25	54	41 15 005	226,24	41 15 016	226,24
SC-9	84	25	63	41 15 006	226,24	41 15 017	226,24
SC-10	105	28	63	41 15 007	301,56	41 15 018	301,56
SC-12	125	32	73	-	-	41 15 019	452,48
SC-14	125	32	73	-	-	41 15 020	452,48
SC-16	145	36	92	-	-	41 15 021	676,48

Закаленные цельные кулачки для зажима по внутреннему диаметру

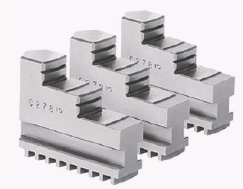

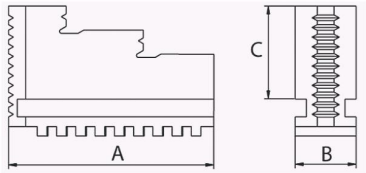

Модель патрона	A, мм	B, мм	C, мм	Код заказа 2-х	Цена, у.е. без НДС	Код заказа 3-х	Цена, у.е. без НДС
SC-3	32	11	28	-	-	41 15 045	115,08
SC-4	42	15	31	41 15 035	125,16	41 15 046	125,16
SC-5	50	20	40	41 15 036	144,48	41 15 047	144,48
SC-6	70	20	53	41 15 037	172,48	41 15 048	172,48
SC-7	84	25	54	41 15 038	226,24	41 15 049	226,24
SC-8	84	25	54	41 15 039	226,24	41 15 050	226,24
SC-9	84	25	63	41 15 040	226,24	41 15 051	226,24
SC-10	105	28	63	41 15 041	301,56	41 15 052	301,56
SC-12	125	32	73	-	-	41 15 053	452,48
SC-14	125	32	73	-	-	41 15 054	452,48
SC-16	145	36	92	-	-	41 15 055	676,48

Сырые накладные кулачки для ручных токарных патронов

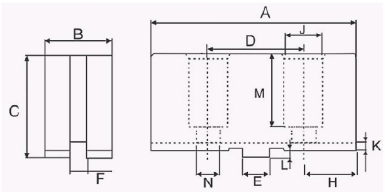

Модель патрона	A	B	C	D	E	F	H	J	K	L	M	N	Вес, кг
SK-04	52	19	30	24	9,53	7,94	14	11	3	2,5	21	7	0,45
SK-05	62	24	35	32	12,68	7,94	15	14	3,5	3	24	9	0,9
SK-06	73	26	37	38,1	12,68	7,94	17	17	3,5	3	25	11	1,2
SK-07(08)	95	31	48	44,45	12,68	7,94	25,3	17	3,8	3	34	11	2,65
SK-09	110	37	48	44,45	12,68	7,94	28	17	4,2	3	34	11	3,8
SK-10	110	37	48	53,98	19,03	12,7	28	19	4,2	3	34	13	3,8
SK-12(14)	125	42	54	63,5	19,03	12,7	31	19	4,2	3	38	13	5,3
SK-16	160	50	70	76,2	19,03	12,7	42	25	5,5	6	48	17	11,5
SK-20	160	55	80	76,2	19,03	12,7	42	32	5,5	6	58	21	15,5

Составные закаленные кулачки для ручных патронов (базовые + накладные)

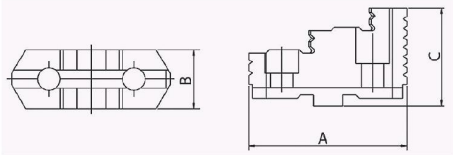

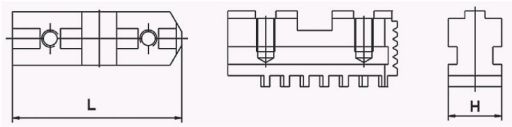

Модель патрона	A, мм	B, мм	C, мм	L, мм	H, мм
SK-4	47	19	31	46	19
SK-5	56	22	36	54	22
SK-6	67	25	42	65	25
SK-7	80	30	46	79	30
SK-8	80	30	46	79	30
SK-9	80	30	46	79	30
SK-10	95	36	54	92	36
SK-12	110	42	63	110	42
SK-14	110	42	95	110	42
SK-16	130	45	110	130	45
SK-20	166	50	132	165	50
SK-25	210	52	133	210	52
SK-32	225	52	133	225	52
SK-40	329	85	178	325	85
SK-50	367	85	278	365	85

Зажимной ключ и спиральный диск для ручных патронов

Модель патрона
SK-4
SK-5
SK-6
SK-7
SK-8
SK-9
SK-10
SK-12
SK-14
SK-16
SK-20
SK-25
SK-32
SK-40
SK-50

ТОКАРНЫЕ ПАТРОНЫ SAMCHULLY, КУЛАЧКИ, АКСЕССУАРЫ

3х-кулачковые токарные патроны, заднее крепление (цилиндрическая посадка, азиатский стандарт)

Серия SC с односторонними кулачками

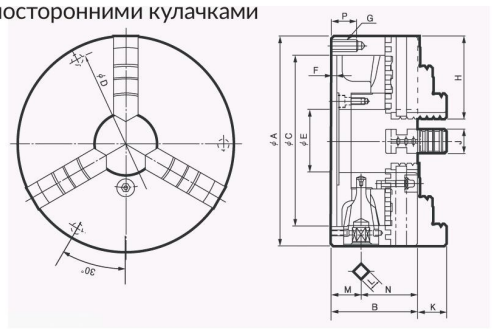

Включает прямые и обратные кулачки

Габаритные размеры

Наименование	ØA, мм	B, мм	ØC (H6) мм	ØD мм	ØE мм	F, мм	G, мм	H, мм	J, мм	K, мм	L, мм	M, мм	N, мм	P, мм
SC-85(3")	85	44,1	60	73	16	3,5	3-M6	35	11	14,6	7	17	27,1	13
SC-110(4")	110	58	80	96	24	4,5	3-M8	44	14	20,0	8	24,5	32,35	16
SC-130(5")	130	60	100	115	34	4,5	3-M8	50	16	20,1	8	22,5	37	16
SC-165(6")	167	65	130	147	45	5	3-M10	65	19	25,07	10	24	41	20
SC-190(7")	192	75	155	172	57	5	3-M10	75	22	30,06	11	27,5	47,5	20
SC-230(9")	232	84	190	210	75	6	3-M12	85	24	35,04	12	29,5	54,5	25
SC-273(10")	273	86	230	250	89	6	3-M12	98	28	40,02	12	31,5	54,5	25
SC-310(12")	310	96	260	285	100	7	3-M12	110	30	45,08	14	31,5	64,5	25
SC-355(14")	355	110	300	328	105	8	6-M12	133	35	62,98	14	42,4	67,6	36
SC-405(16")	405	114,5	345	375	130	8	6-M12	133	35	63	15	43	71,5	36

Характеристики

Наименование	Max. статическое зажимное усилие	Диапазон зажима		Крутящий момент	RPM MAX min-1	Вес, кг	GD^2
		внешний Ø, мм	внутренний Ø, мм				
SC-85(3")	9(918)	2~70	24~64	29,4(3,0)	2500	1,5	0.05(0.005)
SC-110(4")	12(1224)	3~94	29~84	44,1(4,1)	2500	3,1	0.17(0.017)
SC-130(5")	15(1530)	3~110	3~100	63,7(6,5)	2500	4,4	0.35(0.036)
SC-165(6")	31(3161)	3~160	48~150	88,3(9,0)	4000	11,4	1.18(0.12)
SC-190(7")	31(3161)	4~180	56~170	107,9(11,0)	3500	12,2	2.35(0.24)
SC-230(9")	37(3773)	5~200	62~210	147(15,0)	2900	21,2	6.27(0.64)
SC-273(10")	46(4691)	5~260	70~250	176,5(18,0)	2500	28	9.90(1.01)
SC-310(12")	55(5608)	10~300	86~290	206(21,0)	2200	41	23.0(2.35)
SC-355(14")	40.5(4130)	25~315	107~290	225,6(23,0)	1500	54	37.2(3.8)
SC-405(16")	45(4589)	25~346	113~324	245(25,0)	1500	74	67.6(6.9)

Серия TC с кулачками с возможностью переворота

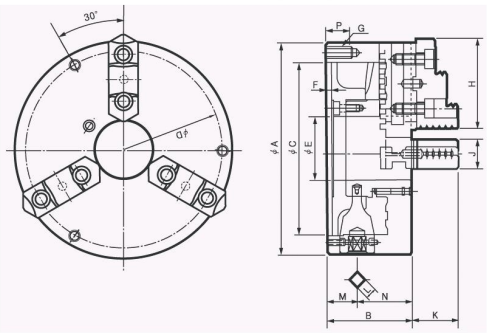

Включает сырые и закаленные накладные кулачки

Габаритные размеры

Наименование	ØA мм	B, мм	ØC мм	ØD мм	ØE мм	F, мм	G, мм	H, мм	J, мм	K, мм	L, мм	M, мм	N, мм	P, мм
TC-190(7")	192	78,7	155	172	57	5	3-M10	80,5	28	42,8	11	27,5	51,2	20
TC-230(9")	232	83,7	190	210	75	6	3-M12	90,5	32	53,8	12	29,5	54,2	25
TC-273(10")	273	88	230	250	89	6	3-M12	103,5	35	57,82	12	31,5	56,5	25
TC-310(12")	310	96	260	285	100	7	3-M12	115,5	40	56,08	14	31,5	64,5	25

Характеристики

Наименование	Max. статическое зажимное усилие	Диапазон зажима		Крутящий момент	RPM MAX min-1	Вес, кг	GD^2
		внешний Ø, мм	внутренний Ø, мм				
TC-190(7")	31(3161)	4~180	56~170	107,9(11,0)	6500	12,2	2,35(0,24)
TC-230(9")	37(3773)	5~220	62~210	147(15,0)	2900	21,2	6,24(0,64)
TC-273(10")	46(4691)	5~260	70~250	173,5(18,0)	2500	28	9,90(1,01)
TC-310(12")	55(5608)	10~300	86~290	206(21,0)	2200	41	23,0(2,35)

3х-кулачковые токарные патроны, крепление с лицевой стороны (цилиндрическая посадка, азиатский стандарт)

Серия FSC с односторонними кулачками

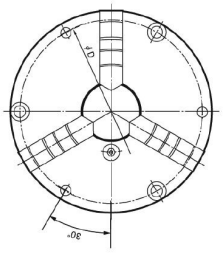

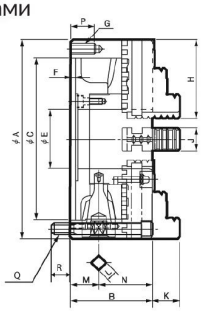

Включает прямые и обратные кулачки

Габаритные размеры

Наименование	∅A мм	B мм	∅C (H6) мм	∅D мм	∅E мм	F мм	G мм	H мм	J мм	K мм	L мм	M мм	N мм	P мм	Q мм	R мм
FSC-130(5")	130	60	100	115	34	4,5	3-M8	50	16	19,6	8	22,5	37	16	3-M8x65	14
FSC-165(6")	167	65	130	147	45	5	3-M10	65	19	25,07	10	24	41	20	3-M10x70	16
FSC-190(7")	192	75	155	172	57	5	3-M10	75	22	30,06	11	27,5	47,5	20	3-M10x85	17
FSC-230(9")	232	84	190	210	75	6	3-M12	87	24	35,04	12	29,5	54,5	25	3-M12x95	24
FSC-273(10")	273	86	230	250	89	6	3-M12	98	28	40,02	12	31,5	54,5	25	3-M12x95	20
FSC-310(12")	310	96	260	285	100	7	3-M12	110	30	45,08	14	31,5	64,5	25	3-M12x110	27

Характеристики

Наименование	Max. статическое зажимное усилие	Диапазон зажима		Крутящий момент	RPM MAX min-1	Вес, кг	GD^2
		внешний ∅, мм	внутренний ∅, мм				
FSC-130(5")	15(1530)	3~110	3~100	63,7(6,5)	2500	4,4	0,35(0,036)
FSC-165(6")	31(3161)	3~160	48~150	88,3(9,0)	4000	11,4	1,18(0,12)
FSC-190(7")	31(3161)	4-180	56-170	107,9(11,0)	3500	12	2,35(0,24)
FSC-230(9")	37(3773)	5-220	62-210	147(15,0)	2900	21,2	6,27(0,64)
FSC-273(10")	46(4691)	5-260	70-250	176,5(18,0)	2500	28	9,90(1,01)
FSC-310(12")	55(5608)	10-300	86-290	206(21,0)	2200	41	23,0(2,35)

Серия FTC с кулачками с возможностью переворота

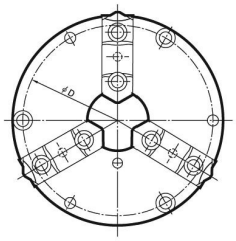

FTC-190~460

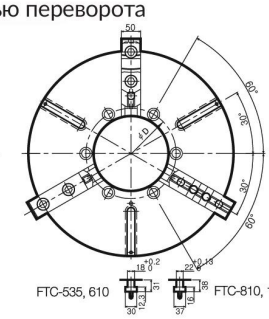

FTC-535, 610 FTC-810, 1000

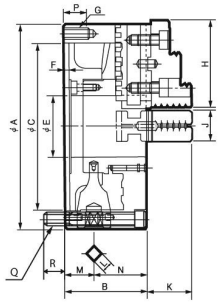

Включает сырые и закаленные накладные кулачки

Габаритные размеры

Наименование	∅A мм	B мм	∅C (H6) мм	∅D мм	∅E мм	F мм	G мм	H мм	J мм	K мм	L мм	M мм	N мм	P мм	Q мм	R мм
FTC-190(7")	192	78.7	155	172	57	5	3-M10	80,5	28	42,8	11	27,5	51,2	20	3-M10x90	22
FTC-230(9")	232	83.7	190	210	75	6	3-M12	90,5	32	53,8	12	29,5	54,2	25	3-M12x95	24
FTC-273(10")	273	88	230	250	89	6	3-M12	103,5	35	57,82	12	31,5	56,5	25	3-M12x95	20
FTC-310(12")	310	96	260	285	100	7	3-M12	115,5	40	56,08	14	31,5	64,5	25	3-M12x110	27
FTC-460(18")	460	114	400	425	190	8	-	140(130)	50	80	17	38,2	76	-	3-M16x125	29
FTC-535(21")	535	143	270	235	195	12	-	150(130)	50	82	22	57,5	85,5	-	3-M20x140	32
FTC-610(24")	610	143	380	315	275	14	-	130	50	82	22	57,5	85,5	-	3-M20x140	33
FTC-810(32")	810	180	520	425	375	16	-	248	70	95	22	64	116	-	3-M24x140	32
FTC-1000(40")	1000	196	910	510	580	16	-	286	70	95	22	69,5	126,5	-	3-M24x190	35

Характеристики

Наименование	Max. статическое зажимное усилие	Диапазон зажима		Крутящий момент	RPM MAX min-1	Вес, кг	GD^2
		внешний ∅, мм	внутренний ∅, мм				
FTC-190(7")	31(3161)	4~180	56~170	107,9(11,0)	3500	12,2	2,35(0,24)
FTC-230(9")	37(3773)	5~220	62~210	147(15,0)	2900	21,2	6,27(0,64)
FTC-273(10")	46(4691)	5~260	70~250	176,5(18,0)	2500	28	9,90(1,01)
FTC-310(12")	55(5608)	10~300	86~290	206(21,0)	2200	41	23,0(2,35)
FTC-460(18")	65(6650)	40~410	152~436	255,0(26)	1200	106	124(12,6)
FTC-535(21")	73(7400)	45~481	155~499	313,9(32)	950	182	287(29,3)
FTC-610(24")	80(8200)	130~576	235~592	372,7(38)	850	238	488(49,8)
FTC-810(32")	110(11216)	270~810	390~800	588(60)	650	480	598(61)
FTC-1000(40")	110(11216)	340~990	450~940	588(60)	470	780	598(61)

2х и 4х-кулачковые токарные патроны, заднее крепление (цилиндрическая посадка, азиатский стандарт)

Серия ST с незакаленными кулачками

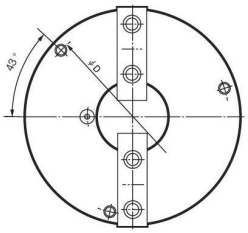

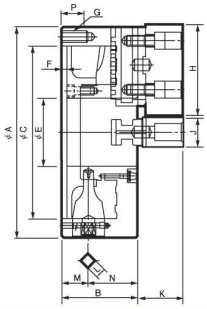

Включает сырые накладные кулачки

Габаритные размеры

Наименование	ØA мм	B, мм	ØC (H6) мм	ØD мм	ØE мм	F, мм	G, мм	H, мм	J, мм	K, мм	L, мм	M, мм	N, мм	P, мм
ST-190(7")	192	78,7	155	172	57	5	3-M10	88	32	44,8	11	27,5	51,2	20
ST-230(9")	232	83,7	190	210	75	6	3-M12	100	32	49,8	12	29,5	54,2	25
ST-273(10")	273	88	230	250	89	6	3-M12	110	35	54,32	12	31,5	56,5	25
ST-310(12")	310	96	260	285	100	7	3-M12	125	40	50,58	14	31,5	64,5	25

Характеристики

Наименование	Max. статическое зажимное усилие	Диапазон зажима		Крутящий момент	RPM MAX min-1	Вес, кг	GD^2
		внешний ∅, мм	внутренний ∅, мм				
ST-190(7")	20,7(2110)	4~180	62~170	73,5(7,5)	3500	12,6	2,55(0,26)
ST-230(9")	24,7(2518)	5~220	70~210	98(10,0)	2900	21,4	6,27(0,64)
ST-273(10")	46(4691)	5~260	70~250	176,5(18,0)	2500	28	9,90(1,01)
ST-310(12")	55(5608)	10~300	86~290	206(21,0)	2200	41	23,0(2,35)

Серия SF с закаленными кулачки

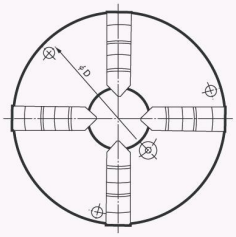

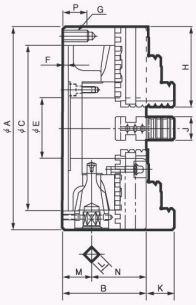

Включает прямые и обратные кулачки

Габаритные размеры

Наименование	ØA мм	B, мм	ØC (H6) мм	ØD мм	ØE мм	F, мм	G, мм	H, мм	J, мм	K, мм	L, мм	M, мм	N, мм	P, мм
SF-190(7")	192	75	155	172	57	5	3-M10	75	22	30,06	11	27,5	47,5	20
SF-230(9")	232	84	190	210	75	6	3-M12	85	24	35,04	12	29,5	54,5	25
SF-273(10")	273	86	230	250	89	6	3-M12	98	28	40,02	12	31,5	54,5	25
SF-310(12")	310	96	260	285	100	7	3-M12	110	30	45,08	14	31,5	64,5	25

Характеристики

Наименование	Max. статическое зажимное усилие	Диапазон зажима		Крутящий момент	RPM MAX min-1	Вес, кг	GD^2
		внешний ∅, мм	внутренний ∅, мм				
SF-190(7")	31(3161)	4~180	56~170	107,9(11,0)	3500	12,5	2,45(0,25)
SF-230(9")	37(3773)	5~220	62~210	147(15,0)	2900	21,5	6,37(0,65)
SF-273(10")	46(4691)	5~260	70~250	176,5(18,5)	2500	28	9,90(1,01)
SF-310(12")	55(5608)	10~300	86~290	206(21,0)	2200	41	23,0(2,35)

Кулачки цельные закаленные для патронов SC/FSC

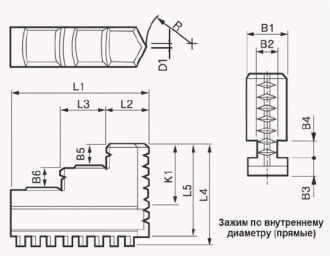

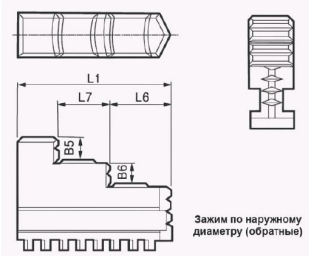

Модель патрона	L1	L2	L3	L4	L5	L6	L7	B1	B2	B3	B4	B5	B6	K1	D1	R
SC-85(3")	35	11	10	29	26,5	16	10	11	5,7	4,7	6,55	6	6	17,75	1	7,5
SC-110(4")	42	13	13	34,5	31	19	13	14	7,2	6,2	6,55	7	4,3	21,05	1,5	11
SC-130(5")	50	15	15	40	36	21	15	16	7,2	7,7	8,2	8	7,4	23,4	1,5	15
SC-165(6")	65	20	22	46,5	42	27	22	19	9,2	8,2	8,13	10	10	25,07	2	20
SC-190(7")	75	23	25	55,5	50,5	30	25	22	11,2	9,7	9,74	12	12	30,06	2	25
SC-230(9")	85	26	28	64,5	59,5	33	28	24	13,2	11,2	11,38	14	14	35,04	3	30
SC-273(10")	98	30	33	69,5	64	38	33	28	15	11,2	11,38	15	15	40,02	3	37
SC-310(12")	110	35	35	82,5	76	43	35	30	15	13,4	16,12	16	16	45,08	4	43
SC-355(14")	133	44	42	101	94,5	53	42	35	19	14	16,2	21	22	62,98	4	43
SC-405(16")	133	44	42	101	94,5	53	42	35	19	14	16,2	21	22	62,98	4	43

Составные закаленные кулачки для патронов TC/FTC

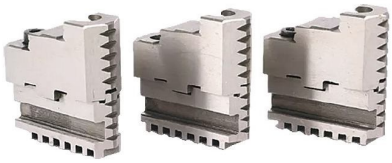

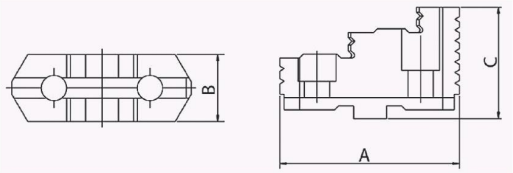

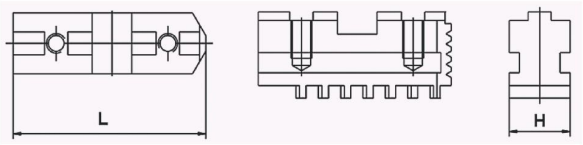

Модель патрона	A, мм	B, мм	C, мм	L, мм	H, мм
TC-165(6")	67,3	26	39	64	26
TC-190(7")	80,5	28	41	75	28
TC-230(9")	90,5	32	48	87	28
TC-273(10")	103,5	35	52	98	28
TC-310(12")	115,5	40	54	111	32

Сырые накладные кулачки для патронов TC/FTC

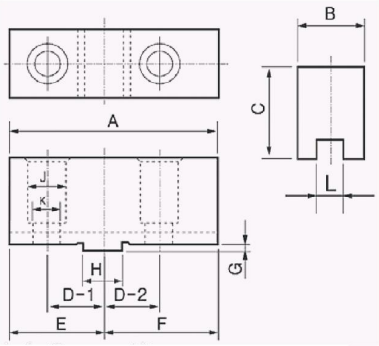

Размер	TC-165	TC-190	TC-230	TC-273	TC-310	FTC-460	FTC-535	FTC-610
A	75	88	100	110	125	140	150	150
B	26	32	32	35	40	50	50	50
C	35	41	44	48,5	49,5	71,5	76,5	76,5
D-1	19,05	22,225	26,99	26,99	31,75	38,1	38,1	38,1
D-2	19,05	22,225	26,99	26,99	31,75	38,1	38,1	38,1
E	34	40	45	51	58	63,5	67,5	67,5
F	41	48	55	59	67	76,5	82,5	82,5
G	3	3	3	3	3	58	6	6
H	12,68	12,68	19,03	19,03	19,03	19,03	19,03	19,03
J	14	17	19	19	19	32	32	32
K	8,5	11	12,7	12,7	12,7	22	22	22
L	7,94	7,94	12,7	12,7	12,7	12,7	12,7	12,7
M	7	7	7	7	7	-	-	-

1.2 СТАНДАРТНЫЕ ТОКАРНЫЕ ПАТРОНЫ, ПОСАДКА ПО DIN6350 (АНАЛОГИ BISON СЕРИЙ 3575, 3275, 3505, 3205).

3х-кулачковые токарные патроны, серия BMTJ3, составные кулачки, цилиндрическая посадка по DIN6350, аналоги BISON

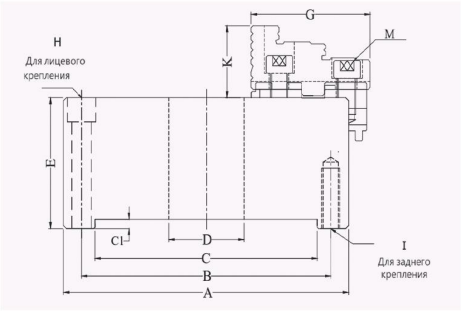

- Включает базовые и переворачиваемые закаленные кулачки;
- Высокая повторяемость зажима;
- Возможность крепления с лицевой стороны

Материал корпуса – Высокопрочный чугун с шаровидным графитом

Диаметр (A), мм	B, мм	C H7, мм	C1, мм	D, мм	E, мм	G, мм	H, мм	I, мм	K, мм	M, мм	Диапазон зажима (нар.)	Диапазон зажима (внутр.)	Ключ	RPM MAX , об/мин	Вес, кг
125	108	95	4	33	56	56	3xM8	3xM8	40	M8	3-120	35-112	11	3800	5
160	140	125	4	42	65	67	3xM10	3xM10	43	M10	3-160	43-154	11	3600	10
200	176	160	4	55	75	80	3xM10	3xM10	45	M10	4-200	50-194	11	3000	18
250	224	200	5	76	85	95	3xM12	3xM12	53	M12	5-250	66-240	14	2500	39
315	286	260	5	103	94	110	3xM16	3xM16	57	M16	10-315	70-299	14	2000	50
400	362	330	5	136	105	127	6xM16	6xM16	67	M16	20-400	85-380	17	1600	85
500	458	420	7	200	120	155	6xM16	-	65	M20	35-500	110-480	16	1000	165
630	586	545	7	275	135	155	6xM16	-	65	M20	50-630	130-610	19	800	264

Материал корпуса - Сталь

Диаметр (A), мм	B, мм	C H7, мм	C1, мм	D, мм	E, мм	G, мм	H, мм	I, мм	K, мм	M, мм	Диапазон зажима (нар.)	Диапазон зажима (внутр.)	Ключ	RPM MAX, об/мин	Вес, кг
125	108	95	4	33	56	56	3xM8	3xM8	40	M8	3-120	35-112	11	4800	5
160	140	125	4	42	65	67	3xM10	3xM10	43	M10	3-160	43-154	11	4600	10
200	176	160	4	55	75	80	3xM10	3xM10	45	M10	4-200	50-194	11	4000	18
250	224	200	5	76	85	95	3xM12	3xM12	53	M12	5-250	66-240	14	3500	39
315	286	260	5	103	94	110	3xM16	3xM16	57	M16	10-315	70-299	14	2800	50
400	362	330	5	136	105	127	6xM16	6xM16	67	M16	20-400	85-380	17	2000	85
500	458	420	7	200	120	155	6xM16	-	65	M20	35-500	110-480	16	1200	165
630	586	545	7	275	135	155	6xM16	-	65	M20	50-630	130-610	19	1000	264

3х-кулачковые токарные патроны, серия FTU, цилиндрическая посадка по DIN6350, цельные кулачки

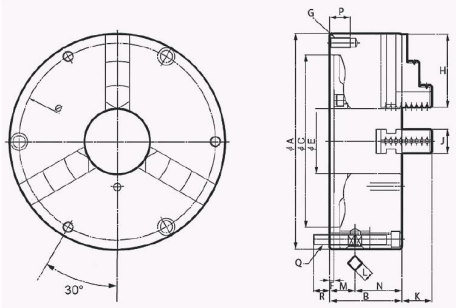

- Включает прямые и обратные закаленные кулачки;
- Высокая повторяемость зажима;
- Возможность крепления с лицевой стороны

Модель патрона	A, мм	B, мм	C, мм	D, мм	E, мм	F, мм	G/Q, мм	H, мм	J, мм	K, мм	L, мм	M, мм	N, мм	P, мм
FTU-125	125	56	95	108	32	4	3-M8/3-M8x60	50	20	20	8	21	35	16
FTU-160	160	65	125	140	42	4	3-M10/ 6-M10x70	65	20	29	10	24	41	20
FTU-200	200	75	160	176	55	4	3-M10/6-M10x80	75	25	32	11	27,5	47,5	20
FTU-250	250	85	200	224	76	5	3-M12/6-M12x90	85	28	34	12	30,5	54,5	24
FTU-315	315	96	260	286	103	5	3-M16/6-M16x100	110	32	43	14	31,5	64,5	32

Характеристики

Модель патрона	Max. статические усилие зажима	Диапазон зажима		Крутящий момент	RPM MAX , об/мин	Вес, кг	Момент инерции
		внешний ∅, мм	внутренний ∅, мм				
FTU-125	15(1530)	3~110	33~100	63,7(6,5)	2500	4,0	0,32
FTU-160	31(3161)	3~165	48~145	88,3(9,0)	4000	10,5	1,02
FTU-200	37(3773)	4~190	56~180	147,0(15,0)	2900	17,0	4,95
FTU-250	46(4691)	5~220	62~230	176,5(18,0)	2500	25,0	7,75
FTU-315	55(5608)	10~300	86~290	206,0(21,0)	2200	42,0	21

Кулачки для токарных патронов серии FTU

Обратные

Прямые

Сырые

Закаленные

Базовые

Модель патрона
FTU-125
FTU-160
FTU-200
FTU-250
FTU-315

*Все виды кулачков поставляются комплектами по 3 шт.

4х-кулачковые токарные патроны, серия BMTJ4, составные кулачки, цилиндрическая посадка по DIN6350, аналоги BISON

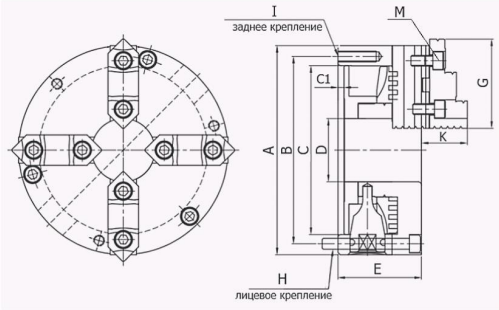

- Включает базовые и переворачиваемые закаленные кулачки;
- Высокая повторяемость зажима;
- Для зажима заготовок квадратной, прямоугольной и цилиндрической формы

Материал корпуса–Высокопрочный чугун с шаровидным графитом

Диаметр (A), мм	B, мм	C H7, мм	C1, мм	D, мм	E, мм	G, мм	H, мм	I, мм	K, мм	M, мм	Диапазон зажима (нар.)	Диапазон зажима (внутр.)	Ключ	RPM MAX , об/мин	Вес, кг
125	108	95	4	33	56	56	3xM8	3xM8	40	M8	3-120	35-112	11	3800	6
160	140	125	4	42	65	67	3xM10	3xM10	43	M10	3-160	43-154	11	3600	11
200	176	160	4	55	75	80	3xM10	3xM10	45	M10	4-200	50-194	11	3000	19
250	224	200	5	76	85	95	3xM12	3xM12	53	M12	5-250	66-240	14	2500	40
315	286	260	5	103	94	110	3xM16	3xM16	57	M16	10-315	70-299	14	2000	51
400	362	330	5	136	105	127	6xM16	6xM16	67	M16	20-400	85-380	17	1600	86
500	458	420	7	200	120	155	6xM16	-	65	M20	35-500	110-480	16	1000	166
630	586	545	7	275	135	155	6xM16	-	65	M20	50-630	130-610	19	800	265

Материал корпуса - Сталь

Диаметр (A), мм	B, мм	C H7, мм	C1, мм	D, мм	E, мм	G, мм	H, мм	I, мм	K, мм	M, мм	Диапазон зажима (нар.)	Диапазон зажима (внутр.)	Ключ	RPM MAX , об/мин	Вес, кг
125	108	95	4	33	56	56	3xM8	3xM8	40	M8	3-120	35-112	11	4800	6
160	140	125	4	42	65	67	3xM10	3xM10	43	M10	3-160	43-154	11	4600	11
200	176	160	4	55	75	80	3xM10	3xM10	45	M10	4-200	50-194	11	4000	19
250	224	200	5	76	85	95	3xM12	3xM12	53	M12	5-250	66-240	14	3500	40
315	286	260	5	103	94	110	3xM16	3xM16	57	M16	10-315	70-299	14	2800	51
400	362	330	5	136	105	127	6xM16	6xM16	67	M16	20-400	85-380	17	2000	86
500	458	420	7	200	120	155	6xM16	-	65	M20	35-500	110-480	16	1200	166
630	586	545	7	275	135	155	6xM16	-	65	M20	50-630	130-610	19	1000	265

Базовые кулачки для ручных патронов BMTJ

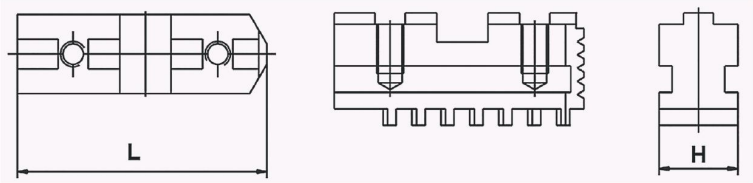

Диаметр патрона	A, мм	B, мм
125	54	20
160	65	20
200	79	25
250	92	28
315	110	32
400	130	36
500	166	40
630	210	50

Закаленные накладные кулачки с возможностью переворота (двусторонние) для патронов BMTJ

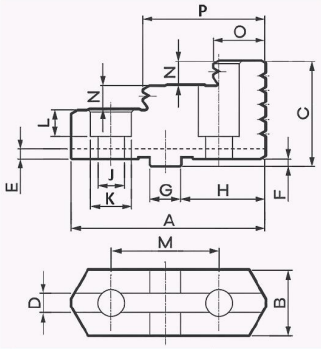

Диаметр патрона	A, мм	B, мм	C, мм
125	56	22	39
160	67	25	42
200	80	27	44
250	95	33	52
315	110	37	55
400	127	42	65
500	127	42	75
630	127	52	82

Сырые накладные кулачки для ручных токарных патронов

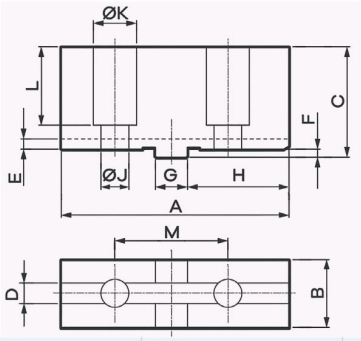

Диаметр патрона	A	B	C
125	64	22	39
160	78	25	42
200	90	27	44
250	106	33	52
315	120	37	55
400	140	42	65
500	140	42	75
630	160	52	82

1.3 ПАТРОНЫ С НЕЗАВИСИМЫМ ПЕРЕМЕЩЕНИЕМ КУЛАЧКОВ

Токарный патрон с независимым перемещением кулачков с односторонними кулачками

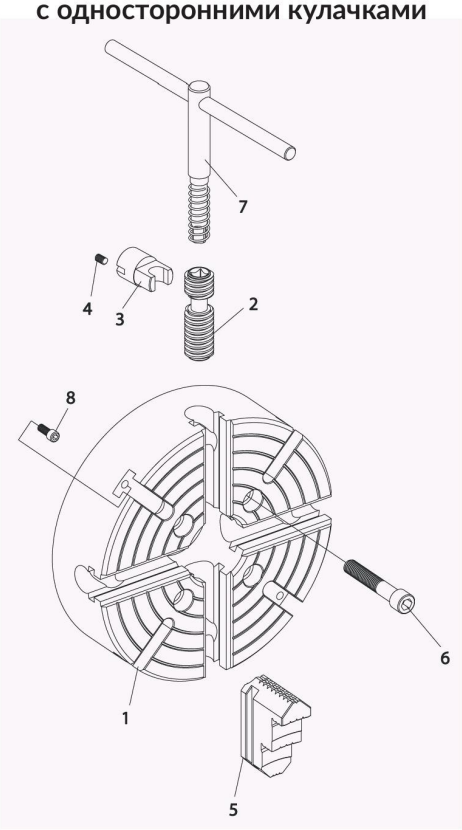

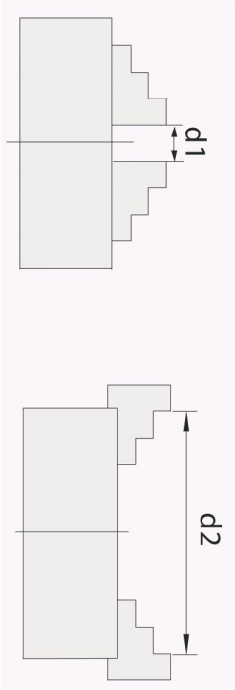

Диапазон зажима

Ø мм	d1 мин.	d2 макс.	Ø макс.
80	3	80	96
100	3	100	116
125	3	125	150
160	3	160	185
200	10	200	235
250	10	250	296
315	15	315	369
400	20	400	465
500	45	500	570
630	50	630	720
800	50	800	888
1000	170	1000	1088
1250	170	1250	1338

1. Корпус патрона
2. Регулировочный винт
3. Стопор
4. Комплект винтов
5. Закаленные одночастные кулачки с возможностью переворота
6. Крепежный болт патрона
7. Ключ
8. Винт Т-паза

4х-кулачковые патроны с независимыми кулачками (цилиндрическая посадка)

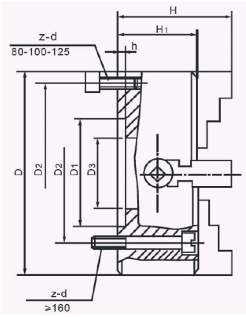

Диаметр патрона, D	D1	D2	D3	H	H1	h	z-d	RPM мах.	Вес, кг
80	55	66	22	58	42	3,5	4-M6	2400	1,6
100	72	84	25	77	54	4	4-M8	2400	3,2
125	95	108	30	78	56	4,5	4-M8	2000	4,9
160	65	95	45	96,5	65	5	4-M10	1600	7,7
200	125	104,8	50	110	75	6	4-M10	1450	15
250	100	120	65	117,5	82	6	4-M12	1200	22
320	140	165	95	134	90	6	4-M16	1000	38
350	130	168	80	145	95	8	4-M16	960	48
400	160	185	125	143	95	8	4-M16	640	62
500	200	236	160	161	106	8	4-M20	400	90
630	220	258	180	180	115	10	4-M20	350	148
800	250	300	210	210	135	12	8-M20	240	267
1000	320	370	260	241	150	15	8-M20	180	500

4х-кулачковые патроны с независимыми кулачками, посадка DIN55026

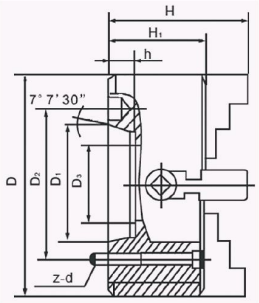

Чугун

Диаметр патрона, D	Конус шпин-деля	D1	D2	D3	H	H1	h	z-d	RPM мах.	Вес, кг
200	5	82,56	104,8	56	110	75	15	4-M10	1450	17
250	5	82,56	104,8	75	116	80	15	4-M10	1200	26
250	6	106,38	133,4	75	116	80	16	4-M12	1200	26
320	5	82,56	104,8	75	134	90	15	4-M10	1000	36
320	6	106,38	133,4	75	134	90	16	4-M12	1000	38
320	8	139,72	171,4	95	134	90	18	4-M16	1000	38
400	6	106,38	133,4	95	143	95	16	4-M12	640	61
400	8	139,72	171,4	125	143	95	18	4-M16	640	70
400	11	196,87	235	160	143	95	20	4-M20	640	70
500	8	139,72	171,4	130	161	106	18	4-M16	400	95
500	11	196,87	235	160	161	106	20	4-M20	400	95
630	8	139,72	171,4	130	180	115	18	4-M16	350	165
630	11	196,87	235	180	180	115	20	4-M20	350	169
630	15	285,78	330,2	241	180	115	21	8-M22	350	174
800	8	139,72	171,4	130	210	135	18	4-M16	240	243
800	11	196,87	235	180	210	135	20	8-M20	240	243
800	15	285,78	330,2	180	210	135	21	8-M22	240	257
1000	11	196,87	235	180	241	150	20	8-M20	180	582
1000	15	285,78	330,2	280	241	150	21	8-M22	180	608
1000	20	412,78	463,6	305	241	150	23	8-M24	180	620

4х-кулачковые патроны с независимыми кулачками, посадка DIN55027

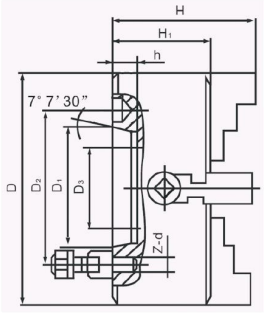

Диаметр патрона, D	Конус шпинделя	D1	D2	D3	H	H1	h	z-d	RPM мах.	Вес, кг
200	5	82,56	104,8	56	110	75	15	4-M10	1450	17
250	5	82,56	104,8	56	116	80	15	4-M10	1200	26
250	6	106,38	133,4	75	116	80	16	4-M12	1200	26
320	5	82,56	104,8	56	134	90	15	4-M10	1000	36
320	6	106,38	133,4	75	134	90	16	4-M12	1000	38
320	8	139,72	171,4	95	134	90	18	4-M16	1000	38
400	6	106,38	133,4	75	143	95	16	4-M12	640	61
400	8	139,72	171,4	125	143	95	18	4-M16	640	70
400	11	196,87	235	160	143	95	20	6-M20	640	70
500	6	106,38	133,4	75	161	106	16	4-M12	400	100
500	8	139,72	171,4	125	161	106	18	4-M16	400	95
500	11	196,87	235	160	161	106	20	6-M20	400	95
630	8	139,72	171,4	130	180	115	18	4-M16	350	165
630	11	196,87	235	180	180	115	20	6-M20	350	169
630	15	285,78	330,2	180	180	115	21	6-M24	350	174
800	11	196,87	235	180	210	135	20	6-M20	240	243
800	15	285,78	330,2	180	210	135	21	6-M24	240	257
1000	11	196,87	235	180	241	150	20	6-M20	180	582
1000	15	285,78	330,2	280	241	150	21	6-M24	180	608

4х-кулачковые патроны с независимыми кулачками, посадка DIN55029

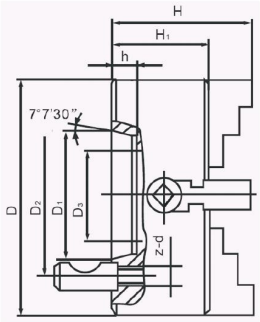

Диаметр патрона, D	Конус шпин-деля	D1	D2	D3	H	H1	h	z-d	RPM мах.	Вес, кг
200	5	82,56	104,8	56	110	75	15	6-M12	1450	17
250	5	82,56	104,8	56	116	80	15	6-M12	1200	26
250	6	106,38	133,4	75	116	80	16	6-M16	1200	26
320	5	82,56	104,8	56	134	90	15	6-M12	1000	36
320	6	106,38	133,4	75	134	90	16	6-M16	1000	38
320	8	139,72	171,4	95	134	90	18	6-M20	1000	38
400	6	106,38	133,4	75	143	95	16	6-M16	640	61
400	8	139,72	171,4	125	143	95	18	6-M20	640	70
400	11	196,87	235	160	143	95	20	6-M22	640	70
500	8	139,72	171,4	125	161	106	18	6-M20	400	95
500	11	196,87	235	160	161	106	20	6-M22	400	95
630	11	196,87	235	180	180	115	20	6-M22	350	169
630	15	285,78	330,2	180	180	115	21	6-M24	350	174
800	11	196,87	235	180	210	135	20	6-M22	240	243
800	15	285,78	330,2	180	210	135	21	6-M24	240	257
1000	11	196,87	235	180	241	150	20	6-M22	180	582
1000	15	285,78	330,2	280	241	150	21	6-M24	180	608

Кулачки цельные закаленные с возможностью переворота

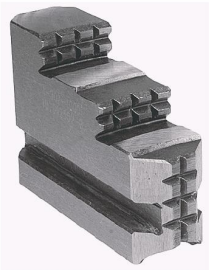

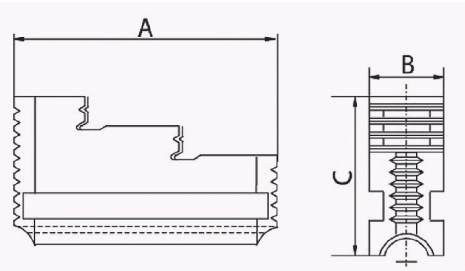

Диаметр патрона, D	A	B	C
80	33	15	33
100	42	16	42
125	53	18	42
160	62	20	51
200	85	27	62
250	92	27	62
320	111	40	77
350	111	40	77
400	129	40	77
500	153	52	94
630	177	52	101
800	202	70	115

Ходовой винт для патронов с независимым ходом кулачков

Диаметр патрона, D
80
100
125
160
200
250
320
350
400
500
630
800

4х-кулачковые токарные патроны SAMCHULLY (цилиндрическая посадка)

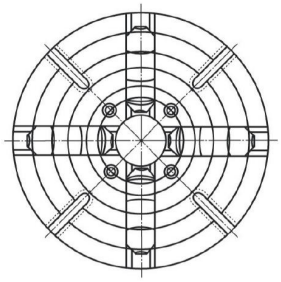

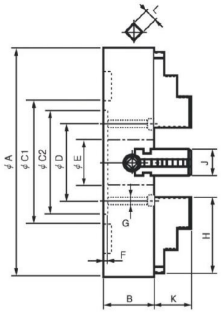

Размеры

Модель	A, мм	B, мм	C1, мм	C2, мм	D, мм	E, мм	F, мм	G, мм	H, мм	J, мм	K, мм	L, мм
IC-8	200	75	200	175	155	50	6	M12	75	30	30	10
IC-10	250	80	165	150	125	55	6	M12	90	30	35	10
IC-12	300	90	186	170	140	65	6	M12	100	35	40	12
IC-14	350	90	210	190	160	75	8	M12	110	35	45	12
IC-16	400	100	130	210	180	90	8	M16	120	40	50	14
IC-18	450	105	230	230	200	100	8	M16	130	40	55	14
IC-20	500	110	272	250	220	110	8	M16	140	45	60	14
IC-24	600	120	330	300	260	120	10	M20	160	50	70	14
IC-28	710	120	382	350	300	130	12	M20	190	55	85	14
IC-32	813	120	440	400	350	140	12	M20	190	55	85	19

Спецификация

Модель	Max. статическое усилие на зажим. ∅ KN (кг)	Max. число обо-ротов min-1 (RPM)	Вес, кг	Момент инерции (кгс*м2)	Диапазон зажима	
					наружный ∅, мм	внутренний ∅, мм
IC-8	1000	1600	14,8	0,3	75	185
IC-10	1400	1600	21	0,6	95	220
IC-12	1600	1400	29,5	1,4	125	265
IC-14	1700	1400	40	2,9	155	310
IC-16	2000	1200	56,5	4,5	190	360
IC-18	2000	1200	70	7,0	220	405
IC-20	2200	900	90	11,8	250	450
IC-24	2300	900	150	25,3	320	550
IC-28	2396	900	247	58	385	650
IC-32	2447	600	357	103	485	750

Кулачки закаленные для патронов Samchully с независимым перемещением кулачков

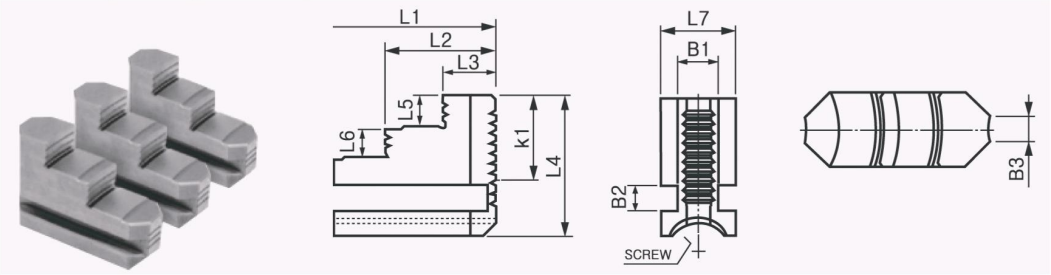

Модель	L1, мм	L2, мм	L3, мм	L4, мм	L5, мм	L6, мм	L7, мм	B1, мм	B2, мм	B3, мм	K1, мм	Резьба, дюйм
IC-150(6")	55	31	14	47	10	10	25	14,5	8,2	6	25	6/inch
IC-200(8")	75	44	21	55,5	12	12	30	16	10,3	10	30	5/inch
IC-250(10")	90	54	26	61,5	14	14	30	16	10,3	10	35	5/inch
IC-300(12")	100	60	28	70,5	16	16	35	19	11,5	13,6	40	4/inch
IC-350(14")	110	67	31	75,5	18	18	35	19	11,5	14,6	45	4/inch
IC-400(16")	120	73,5	33,5	84	20	20	40	22,5	11,5	15	50	4/inch
IC-450(18")	130	80	37	89	22	22	40	22,5	11,5	15	55	4/inch
IC-500(20")	140	85	40	106	24	24	45	27,5	16,4	16	60	3,5/inch
IC-600(24")	160	99	46	116,4	28,2	28,2	50	31	16,4	18	70	3,5/inch
IC-700(28")	160	100	47	111	28	29	50	30	15,3	20	70	4/inch
IC-800(32")	200	120	55	138	30	30	60	40	20	34	89	6,0mm

Винты и Стопор для патронов Samchully с независимым перемещением кулачков

Стопорные кулачки

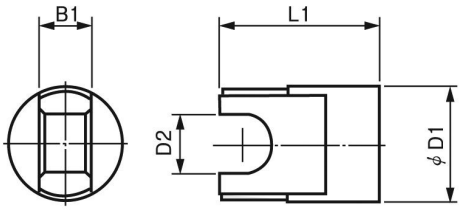

Модель	L1, мм	∅D1, мм	∅D2, мм	B1, мм
IC-150(6")	31,5	22	11,5	10
IC-200(8")	42	26	14,5	14
IC-250(10")	45	26	14,5	14
IC-300(12")	51	30	16,5	16
IC-350(14")	49	30	16,5	16
IC-400(16")	55	34	18,5	18
IC-450(18")	60	34	18,5	18
IC-500(20")	53	35	19,5	20
IC-600(24")	59	38	20,5	20
IC-700(28")	57,5	38	23	18
IC-800(32")	59	44	27,5	24

Ходовой винт

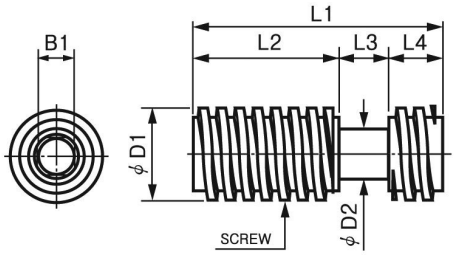

Модель	L1, мм	L2, мм	L3, мм	L4, мм	∅D1, мм	∅D2, мм	B1, мм	Резьба, дюйм
IC-150(6")	51,5	21	10	20,5	22	11	8	6/inch
IC-200(8")	70	41	14	15	26	14	10	5/inch
IC-250(10")	91,5	58	14	19,5	26	14	10	5/inch
IC-300(12")	111	73	16	22	30	16	12	4/inch
IC-350(14")	130	85,5	16	28,5	30	16	12	4/inch
IC-400(16")	149	108,5	18	22,5	34	18	14	4/inch
IC-450(18")	169	123,5	18	27,5	34	18	14	4/inch
IC-500(20")	189	137	20	32	35	19	14	3,5/inch
IC-600(24")	233	162	20	51	38	20	14	3,5/inch
IC-700(28")	299	193	18	68	38	22	14	4/inch
IC-800(32")	330	216	24	90	44	28	19	6,0mm

1.4. ПЕРЕХОДНЫЕ ФЛАНЦЫ ДЛЯ СТАНДАРТНЫХ РУЧНЫХ ПАТРОНОВ

Переходные фланцы на шпиндели по DIN55026

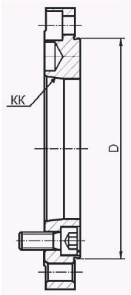

Для патронов с посадкой по JIS

Модель патрона	Размер конуса	Посадочный диаметр D, мм
SK/SC-04	3	80
SK/SC-05	3	100
SK/SC-05	4	100
SK/SC-06	4	130
SK/SC-06	5	130
SK/SC-07	5	155
SK/SC-07	6	155
SK/SC-08	5	160
SK/SC-08	6	160
SK/SC-09	5	190
SK/SC-09	6	190
SK/SC-10	6	230
SK/SC-10	8	230
SK/SC-12	6	260
SK/SC-12	8	260
SK/SC-12	11	260
SK/SC-14	6	300
SK/SC-14	8	300
SK/SC-14	11	300
SK/SC-16	8	345
SK/SC-16	11	345
SK/SC-20	8	420
SK/SC-20	11	420
SK(B)/SC-25	11	545
SK(B)/SC-25	15	545
SK/SC-32	15	450
SK/SC-32	20	450
SK/SC-40	15	910
SK/SC-40	20	910
SK/SC-50	15	1000
SK/SC-50	20	1000

* Фланцы также могут быть использованы с патронами серий SCT/SKT. SCF/SKF

Для патронов с посадкой по DIN 6350 (серии FTU, BMTJ)

Диаметр патрона	Размер конуса	Посадочный диаметр D, мм
BMTJ/FTU-125	4	95
BMTJ/FTU-160	5	125
BMTJ/FTU-160	6	125
BMTJ/FTU-200	5	160
BMTJ/FTU-200	6	160
BMTJ/FTU-250	6	200
BMTJ/FTU-250	8	200
BMTJ/FTU-315	6	260
BMTJ/FTU-315	8	260
BMTJ-400	8	330
BMTJ-400	11	330
BMTJ-500	8	420
BMTJ-500	11	420
BMTJ-630	11	545
BMTJ-630	15	545

Переходные фланцы на шпиндели по DIN55027

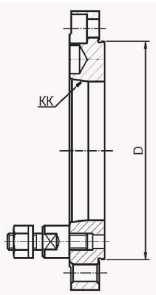

Для патронов с посадкой по JIS

Модель патрона	Размер конуса	Посадочный диаметр D, мм
SK/SC-04	3	80
SK/SC-05	3	100
SK/SC-05	4	100
SK/SC-06	4	130
SK/SC-06	5	130
SK/SC-07	5	155
SK/SC-07	6	155
SK/SC-08	5	160
SK/SC-08	6	160
SK/SC-09	5	190
SK/SC-09	6	190
SK/SC-10	6	230
SK/SC-10	8	230
SK/SC-12	6	260
SK/SC-12	8	260
SK/SC-12	11	260
SK/SC-14	6	300
SK/SC-14	8	300
SK/SC-14	11	300
SK/SC-16	8	345
SK/SC-16	11	345
SK/SC-20	8	420
SK/SC-20	11	420
SK(B)/SC-25	11	545
SK(B)/SC-25	15	545
SK/SC-32	15	450
SK/SC-40	15	910
SK/SC-50	15	1000

* Фланцы также могут быть использованы с патронами серий SCT/SKT. SCF/SKF

Для патронов с посадкой по DIN 6350 (серии FTU, BMTJ)

Диаметр патрона	Размер конуса	Посадочный диаметр D, мм
BMTJ/FTU-125	4	95
BMTJ/FTU-160	5	125
BMTJ/FTU-160	6	125
BMTJ/FTU-200	5	160
BMTJ/FTU-200	6	160
BMTJ/FTU-250	6	200
BMTJ/FTU-250	8	200
BMTJ/FTU-315	6	260
BMTJ/FTU-315	8	260
BMTJ-400	8	330
BMTJ-400	11	330
BMTJ-500	8	420
BMTJ-500	11	420
BMTJ-630	11	545
BMTJ-630	15	545

Переходные фланцы на шпиндели по DIN55029

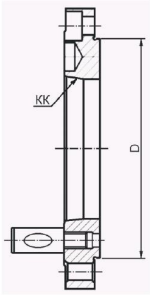

Для патронов с посадкой по JIS

Модель патрона	Размер конуса	Посадочный диаметр D, мм
SK/SC-04	3	80
SK/SC-05	3	100
SK/SC-05	4	100
SK/SC-06	4	130
SK/SC-06	5	130
SK/SC-07	5	155
SK/SC-07	6	155
SK/SC-08	5	160
SK/SC-08	6	160
SK/SC-09	5	190
SK/SC-09	6	190
SK/SC-10	6	230
SK/SC-10	8	230
SK/SC-12	6	260
SK/SC-12	8	260
SK/SC-12	11	260
SK/SC-14	6	300
SK/SC-14	8	300
SK/SC-14	11	300
SK/SC-16	8	345
SK/SC-16	11	345
SK/SC-20	8	420
SK/SC-20	11	420
SK(B)/SC-25	11	545
SK(B)/SC-25	15	545
SK/SC-32	15	450
SK/SC-40	15	910
SK/SC-50	15	1000

* Фланцы также могут быть использованы с патронами серий SCT/SKT. SCF/SKF

Для патронов с посадкой по DIN 6350 (серии FTU, BMTJ)

Диаметр патрона	Размер конуса	Посадочный диаметр D, мм
BMTJ/FTU-125	4	95
BMTJ/FTU-160	4	125
BMTJ/FTU-160	5	125
BMTJ/FTU-160	6	125
BMTJ/FTU-200	5	160
BMTJ/FTU-200	6	160
BMTJ/FTU-250	6	200
BMTJ/FTU-250	8	200
BMTJ/FTU-315	6	260
BMTJ/FTU-315	8	260
BMTJ-400	8	330
BMTJ-400	11	330
BMTJ-500	8	420
BMTJ-500	11	420
BMTJ-630	11	545
BMTJ-630	15	545